magnets4me

Datenblatt

Materials Services
Materials Germany

NdFeB Flachgreifer mit Außengewinde

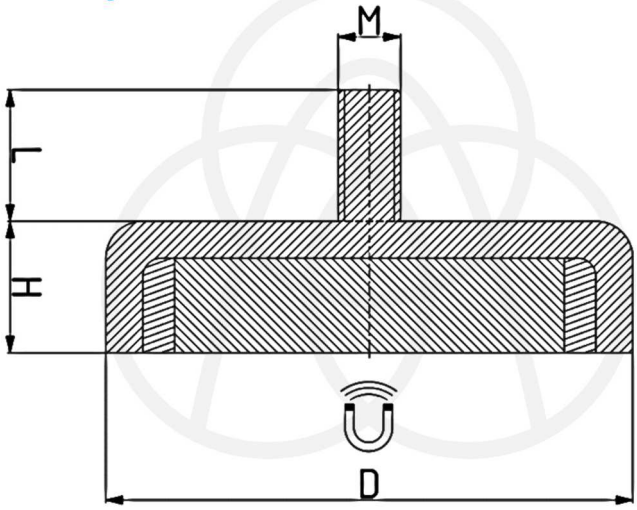

Artikelnummer	M17079200B978U
Durchmesser D	16 $^{+0,2}/_{-0,2}$ mm
Höhe H	4,5 $^{+0,1}/_{-0,1}$ mm
Länge L	8 $^{+0,7}/_{-0,6}$ mm
Gewinde M	M6x8
Beschichtung	verzinkt
Werkstoff	NdFeB (Neodym-Eisen-Bor)
Gewicht	8 g
Haftkraft[1]	95 N (≈9,5 kg)
Maximale Einsatztemperatur[2]	ca. 80 °C

[1] Die Haftkräfte sind an einer ebenen polierten Platte aus S235JR (St 37) mit einer Stärke von 10 mm bei senkrechtem Abzug des Magneten bei Raumtemperatur bestimmt worden. Kleinere Risse im Magnetmaterial haben keinen Einfluss auf die Haftkraft. Abweichungen bis zu -10% sind in Ausnahmefällen möglich. Der angegebene Wert kann aber auch deutlich überschritten werden.

[2] Die angegebene maximale Einsatztemperatur gilt nur, wenn der Magnet keinen zu starken Gegenfelder ausgesetzt ist

Kontakt: thyssenkrupp Magnettechnik, Zweigniederlassung der thyssenkrupp Schulte GmbH, Johanniskirchstr. 71, 45329 Essen
t: +49 201 946161-558, F: +49 201 946161-555, E-Mail: magnets4me@thyssenkrupp-materials.com