magnets4me

Datenblatt

Materials Services
Materials Germany

NdFeB Flachgreifer mit Haken

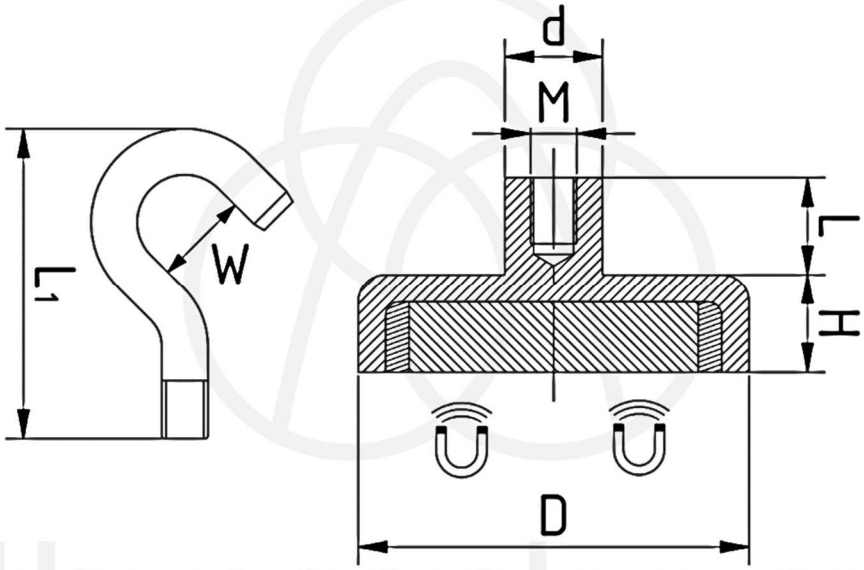

Artikelnummer	M40004200B299N
Durchmesser D	50 $^{+0,3}/_{-0,3}$ mm
Höhe H	9,0 $^{+0,2}/_{-0,2}$ mm
Länge L	10,0$^{+0,2}/_{-0,2}$ mm
Gewinde M	M8x10
Durchmesser d	12 $^{+0,2}/_{-0,2}$ mm
Länge Haken L_1	47,5 $^{0,1}/_{-0,1}$ mm
Öffnung Haken W	16,0 mm
Beschichtung	vernickelt
Werkstoff	NdFeB (Neodym-Eisen-Bor)
Gewicht	135 g
Haftkraft[1]	880 N (≈88 kg)
Maximale Einsatztemperatur[2]	ca. 80 °C

[1] Die Haftkräfte sind an einer ebenen polierten Platte aus S235JR (St 37) mit einer Stärke von 10 mm bei senkrechtem Abzug des Magneten bei Raumtemperatur bestimmt worden. Kleinere Risse im Magnetmaterial haben keinen Einfluss auf die Haftkraft. Abweichungen bis zu -10% sind in Ausnahmefällen möglich. Der angegebene Wert kann aber auch deutlich überschritten werden.
[2] Die angegebene maximale Einsatztemperatur gilt nur, wenn der Magnet keinen zu starken Gegenfelder ausgesetzt ist

Kontakt: thyssenkrupp Magnettechnik, Zweigniederlassung der thyssenkrupp Schulte GmbH, Johanniskirchstr. 71, 45329 Essen
t: +49 201 946161-558, F: +49 201 946161-555, E-Mail: magnets4me@thyssenkrupp.com, www.magnets4me.com